TYP:

LinkS RGB$_{150}$

RGB LED Stripe mit 150 Dioden je 5m-Rolle. Teilbar in 100mm-Abschnitten.

LinkS RGB$_{150}$ ist ein RGB Stripe mit 150 Dioden je 5m-Rolle. Es eignet sich exzellent für eine sehr sparsame Beleuchtung von Leuchtkästen, POS-Systemen, Möbeln und Elementen des Innenausbaus. Zum richtigen Betrieb wird ein separater RGB-Controller benötigt. Bei größeren Projekten kommt ein RGB-Verstärker hinzu. Es wird ein doppelseitiges 3M™ Industrie-Klebetape auf der Rückseite zur Montage verwendet. Die LinkS RGB$_{150}$ Stripes werden mit 12 VDC Spannung betrieben und verfügen über eine 2-jährige Garantie.

TECHNISCHE DATEN

Typ	LinkS RGB$_{150}$
Farbe	multikolor RGB
Spannung [VDC]	12
Stromstärke [mA/1m]	500 ~ 600
Leistungsaufnahme [W]	7,2 (±5%)
Lichtstrom [lm]	-
Lichtausbeute [lm/W]	-
Abstrahlwinkel [°]	120
Schutzgrad	-
Farbtemperatur [K]	-
Wellenlänge [µm]	R: 620 / G: 520 / B: 460
Betriebstemperatur [°C]	-10 - +40
LEDs	SMD5060
LED-Menge je 1m [Stk.]	30
Teilbar (cm)	10
Lebensdauer [h]	30.000
Garantie [Monate]	24
Verpackung [m]	5

MAßE [mm]

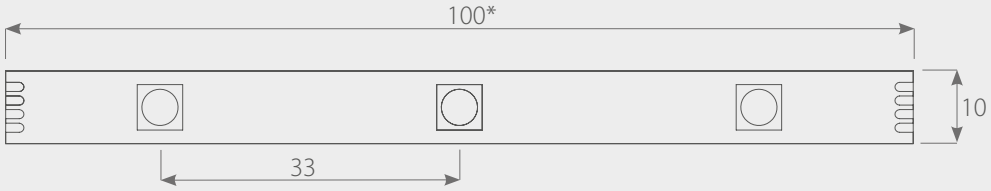

* Maß des Teilabschnitts

KONSTRUKTION

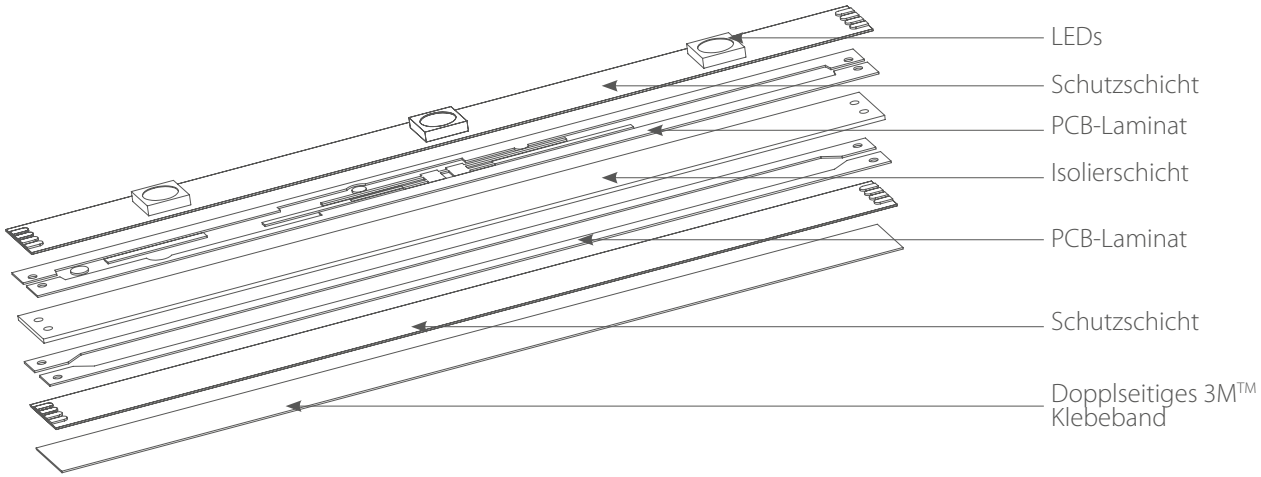

Es dürfen max. 5 m Stripe in Reihe eingespeist werden.